おいしい水をより衛生的に、安全にお届けするための、浄水専用のドラフト水栓

メイスイドラフト水栓と浄水器、さらに浄水器付き冷水機ユニット『メイスイクール2』を組合せることで、新しい設備はもちろん、既存の設備にも、あらゆるシーンでおいしい水が得られ、使いやすく生まれ変わります。

SMD-01S（タッチレス式）

タッチレス対応

SMD-01S

● タッチレス式

手をかざして吐水
離すと止水します

吐水方法の変更が
基板ユニット内の
スイッチで可能です

タッチレスセンサーにより、
直接水栓に触れることなく
衛生的により安全な水を届けます。

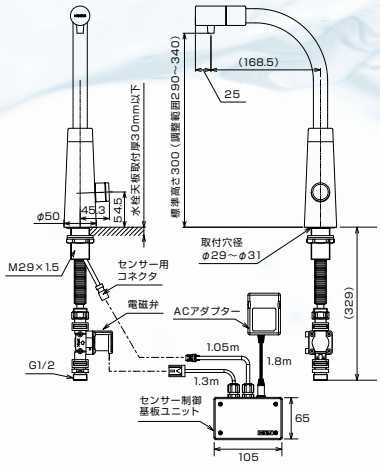

※タッチレスセンサーは設置時に任意の向きに変えることができます。

※吐水口奥行が258.5mmのSMD-01Lもあります。ご相談ください。

MD-01L（レバー式）

MD-01L

● レバー式

レバーを押して吐水、離すと止水

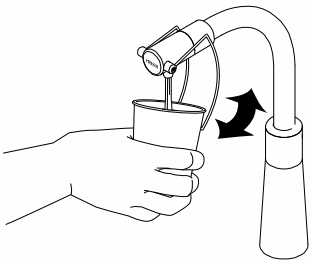

レバーを上に上げると連続吐水

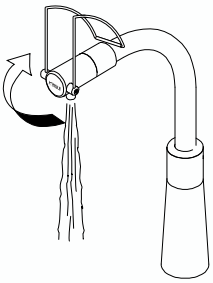

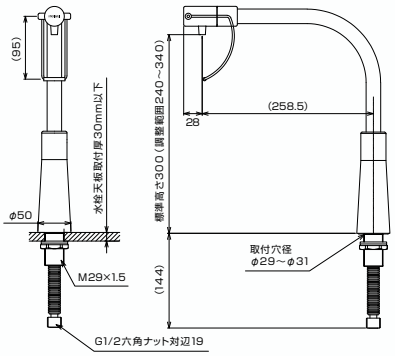

※吐水口奥行が168.5mmのMD-01Sもあります。ご相談ください。

仕　様

水のおいしさにこだわり、配管チューブはステンレス製としました。

- 取付穴径：φ29～31mm
- 配管接続口径：G1/2（圧力逃し弁付き）
- 使用可能水圧：0.05～0.35MPa
  （これより水圧が高い場合は、水用減圧弁を取付けてください。）
- 耐圧性：1.75MPa×1分間適合
- 吐水高さは、背面のM4六角止めねじを緩めることで調整可能
- タッチレス式の場合、センサーに手をかざしている間、給水できます。

設置シーン

浄水器と冷水機はビルトインなのでカウンタートップはスッキリ。

厨房
カウンター

フード
コート

（ドラフトシンクセットの使用イメージ）

浄水器・冷水機

完全密閉構造で、清潔に使えるうえに瞬間冷却するので衛生的です。

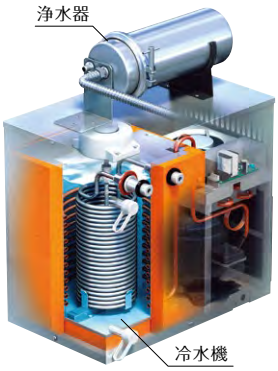

※冷凍運転による排熱がありますので、
冷水機が過熱しないように、
設置場所および吸排気にご注意ください。

冷水機型式	メイスイクール2
冷却方式	間接冷却方式 （冷却水槽内に設置した冷却コイル配管内を飲料水が流れることにより、冷却される）
電　源	単相100V 50／60Hz　容量15A
定格電流	2.0/2.0A
定格消費電力	150/160W
圧縮機（コンプレッサー）	全密閉式60W
凝縮器	強制通風式
電源コード	漏電ブレーカー付プラグ2P 2.6m 1口（別途アース線3m付）
冷水採水能力	15L／2h 室温29±2℃、給水温度25±2℃、通水量2L/分、周波数60Hz、 採水間隔1回/分の条件において、10℃以下の冷水を150ccのコップで300杯採水できる
冷水温度	15℃以下（給水温度25℃において）
冷　媒	R134a　100g
冷却部材質	ステンレス（冷却コイル配管、冷却水槽）、ポリスチレン（断熱材）
配管接続口径	入口、出口ともG1／2（オネジ）
ドレン	ゴム栓
重量（冷水機本体）	20kg（運転時 約27kg）
冷水機寸法(mm)	幅429×奥行301×高さ401

浄水器型式		NFX-LZ	
ろ　材		不織布・ヤシガラ粒状活性炭 特殊繊維状活性炭（イオン交換繊維配合） 中空糸膜	
浄水能力	項　目	原水の濃度	総ろ過水量
	遊離残留塩素	2.0mg/L	100,000L
	濁　り	2度	20,000L
	総トリハロメタン	0.100mg/L	25,000L
	CAT（シマジン）	0.0030mg/L	100,000L
	溶解性鉛	0.050mg/L	20,000L
	2-MIB（カビ臭）	0.00005mg/L	30,000L
	テトラクロロエチレン	0.010mg/L	100,000L
	トリクロロエチレン	0.030mg/L	100,000L
	PFOS及びPFOA	0.00005mg/L	25,000L
ろ材使用限界			12ヶ月以内

※浄水能力は、JIS S 3201家庭用浄水器試験方法に基づく試験結果。
PFOS及びPFOAは、浄水器の除去性能等試験方法に関する規格基準（浄水器協会JWPAS B.210）に基づく試験結果。
※硬水を軟水にかえることはできません。

MEISUI
株式会社 メイスイ
本社 東京都品川区南大井5丁目27-8　https://www.meisui.co.jp
東北／北関東／東関東／東京／東京西／西関東／東海／京都／大阪／阪神／広島／九州／沖縄／カスタマーセンター

※製品のデザイン・仕様は改良などのため予告なく変更する場合があります。

250100000